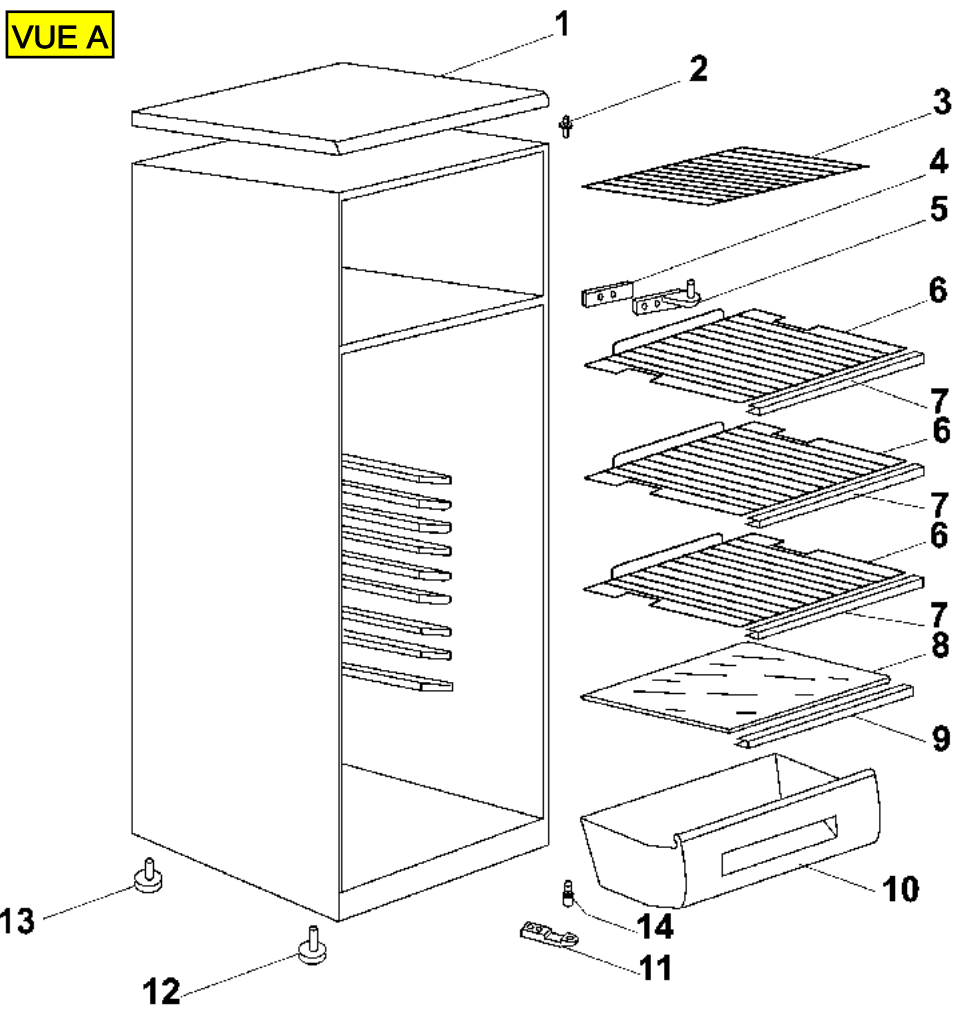
VUE A
1
2
3
4
5
6
7
6
7
6
7
8
9
10
11
12
13
14

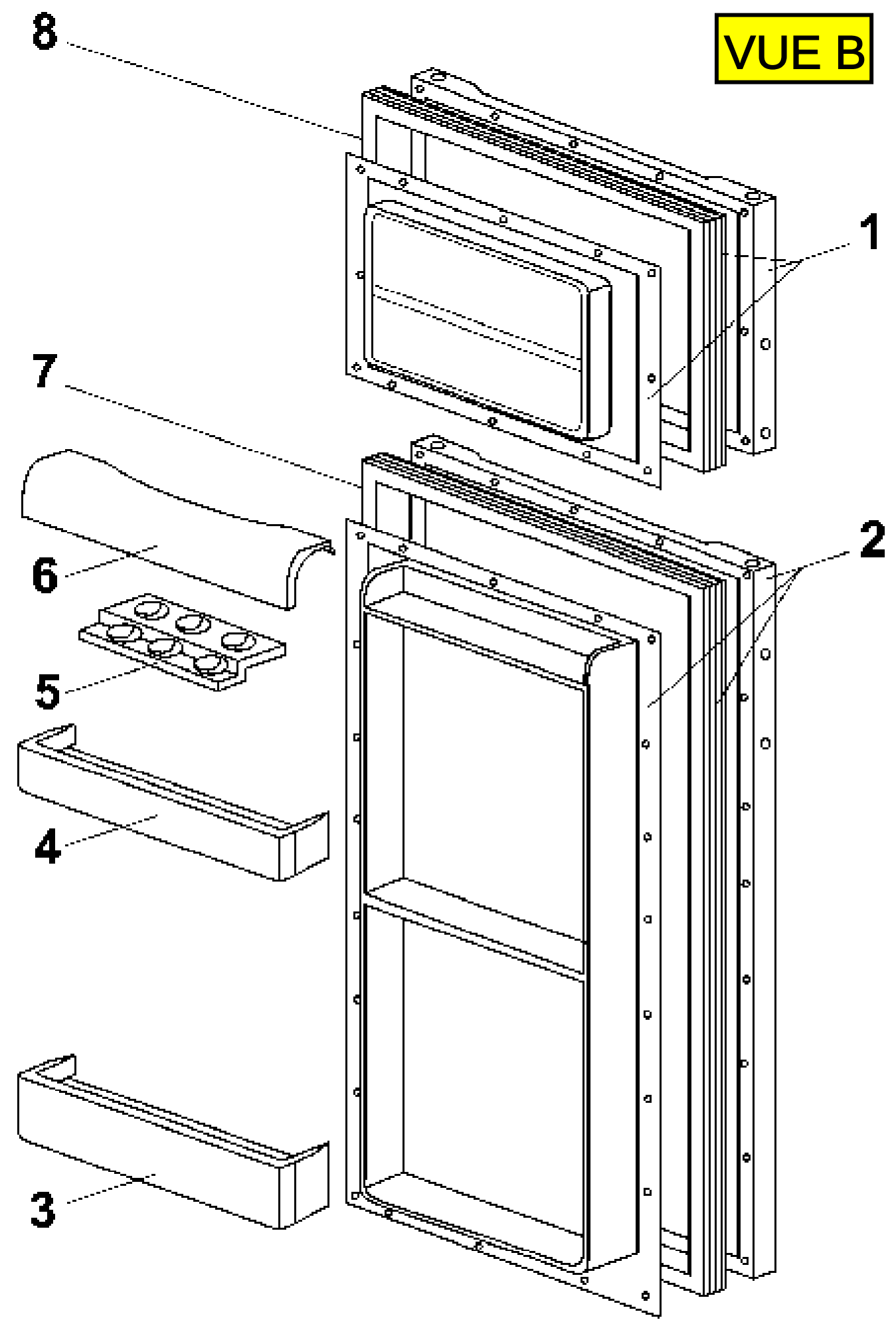
VUE B
8
1
7
2
6
5
4
3
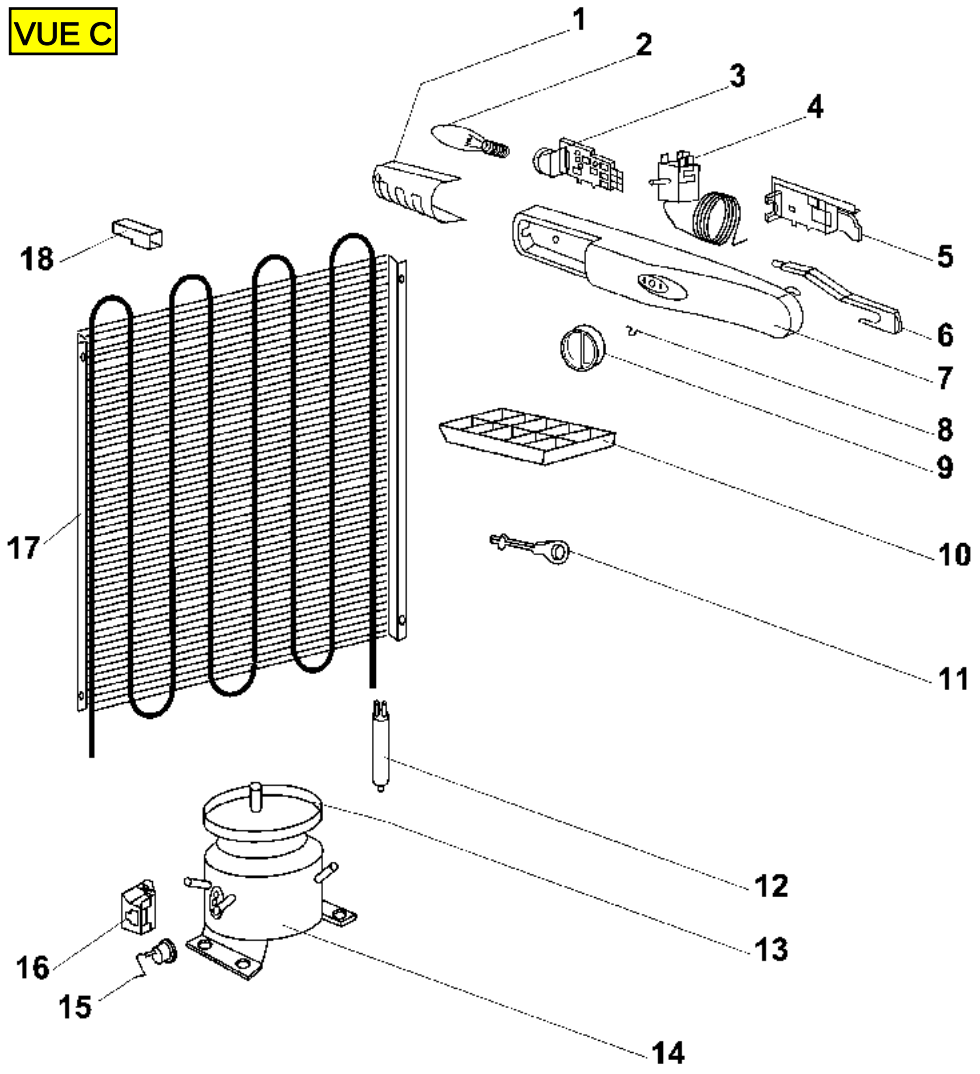
VUE C